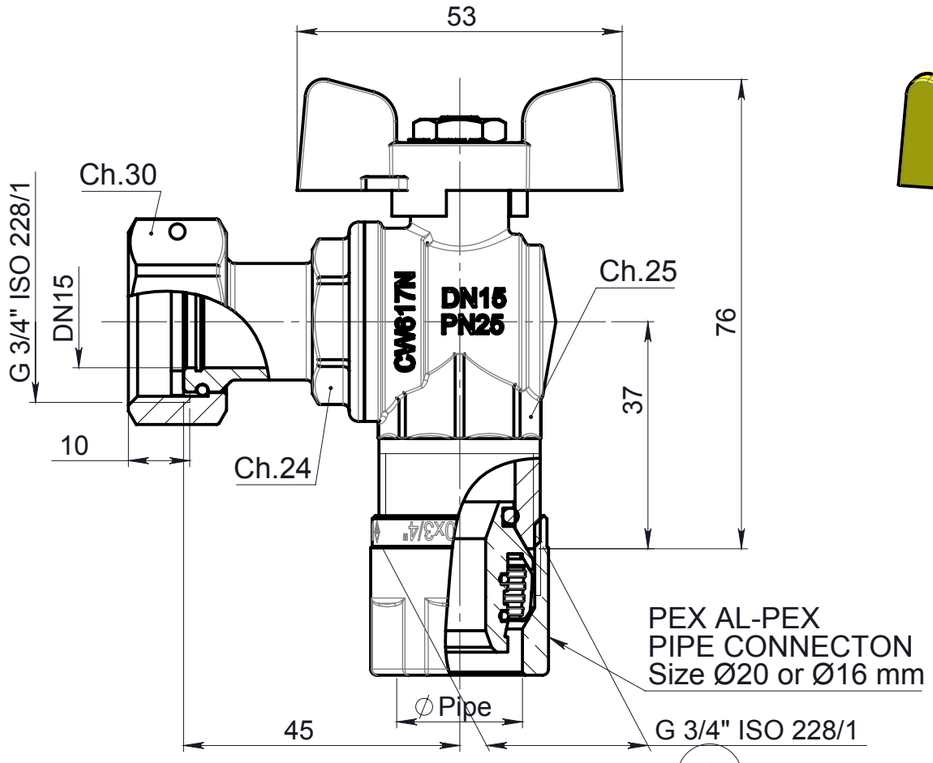

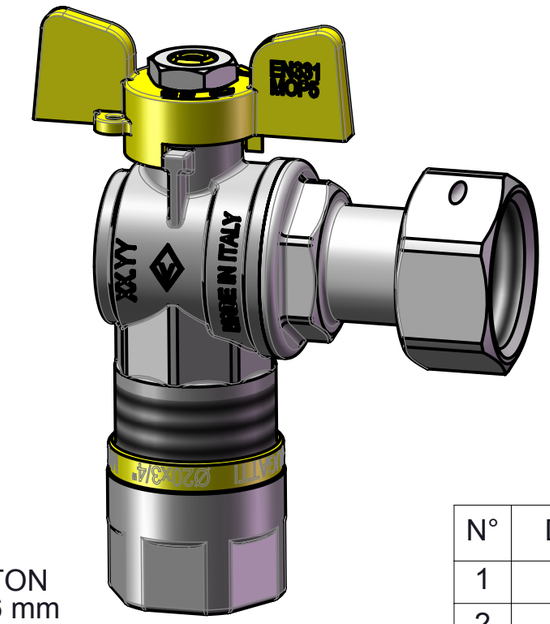

ART.0579AU

Forged Brass Ball Valve AU/Swivel Nut with aluminim T-handle
Size 3/4"x3/4"xØ20 or 3/4"xØ16

SPECIFICATION

Series	0579AU
Thread ends	AU/Swivel Nut Pipe -ISO228/1
Orifice	Ø15mm
Actuator	90° Rotation with mechanical stop
Operator	Aluminium T-Handle

APPLICATION

Assembly in rigid pipe system
Nominal pressure (PN) in bar: 25
Direction of flow:
Temperature range: -20 °C / +60°C
Use: GAS

N°	Descrizione	Description	Materials	Treatment	Q.ty
1	Corpo	Body	CW617N		1
2	Sfera	Ball	CW617N	Ni+Cr	1
3	Dado girevole	Swivel Nut	CW617N	Nickel-Plated	1
4	Anello Elastico	Elastic ring	AISI 302		1
5	Guarnizione	Seal	NBR80sh		1
6	Dado	Nut	STEEL	Zinc Plated	1
7	Perno	Stem	CW614N		1
8	O-Ring	O-Ring	NBR70sh		2
9	Guarnizione	Ball seal	PTFE		2
10	Manicotto	End Connection	CW617N	Nichel-Plated	1
11	Farfalla	T-Handle	ALUMINIUM	Painted	1
12	Pipetta	Insert	CW614N		1
13	O-Ring	O-Ring	NBR70Sh		1
14	O-Ring	O-Ring	NBR70Sh		2
15	Ghiera	Brass ring	CW614N		1
16	Dado	Nut	CW617N	Nickel-Plated	1
17	Anello	Ring	PTFE		1

Denominazione particolare / Name ART.0579AU Angle Brass ball valve AU/Sviwel Nut, with aluminium T-Handle		Disegnato / Designed by Renato Borghetti Approvato / Approved by Borghetti Renato	Formato / Format A3	Grezzo / Forged Code Lavorato / Finished Code	Quote senza indicazione di tolleranza: MEDIA UNI-ISO 2768/1 Rugosità Generale 3.2 (0.7) General Roughness
Materiale / Material CW617N		Data / Date 04/02/2022	Scala / Scale 1:1	Trattato / Treaty Code	A termini di legge questo disegno è di proprietà della BUGATTI VALVOSANITARIA Spa e non può essere copiato,riprodotto e divulgato senza nostra autorizzazione scritta.
Tratt. Superficiale / SurfaceTreat. Nickel-Plated	Tratt.Termico / Thermal Treat.	Serie / Project N°	Foglio / Tab. 1 / 1	Valido per / Available for Consultazione	This print is property of BUGATTI VALVOSANITARIA Spa and must not be used in any manner unless prior written authority is received.

N° Disegno / Drawing Nr.	Revisione / Revision	Peso / Weight	Misura / Size	
0579AU	-	g	3/4"x3/4"x20-16	BUGATTI VALVOSANITARIA — UFFICIO TECNICO